www.arnold-ersatzteile.de

CTN MUC

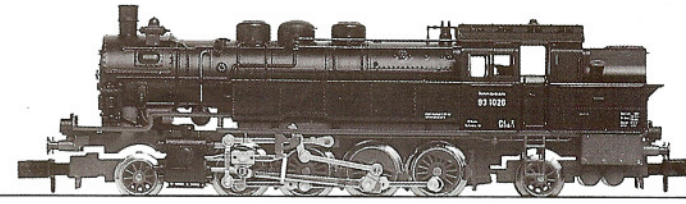

ARNOLD

93 1026 DB

2291

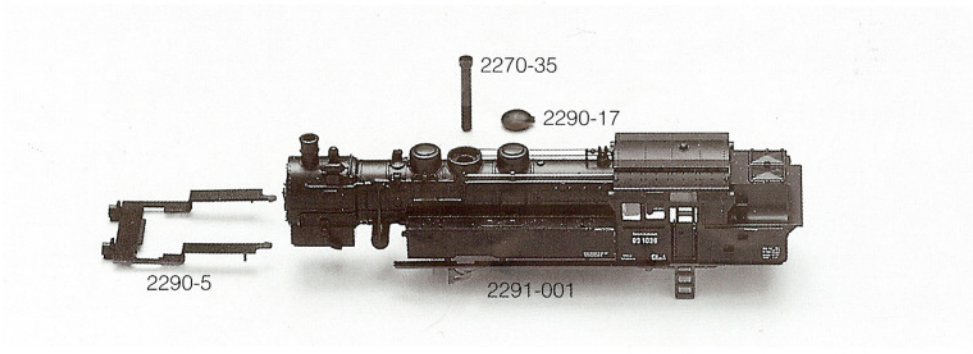

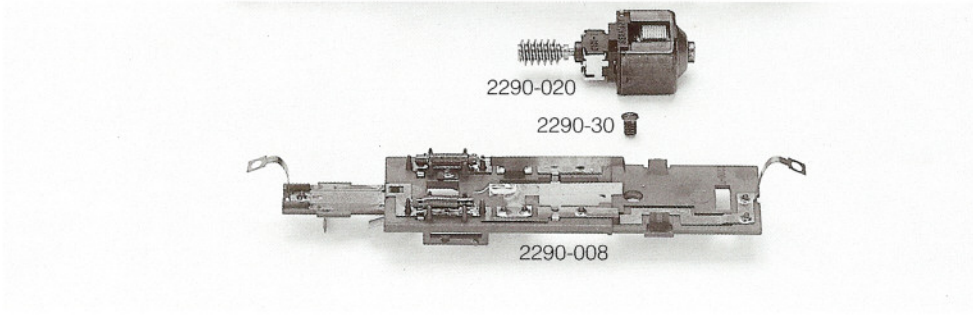

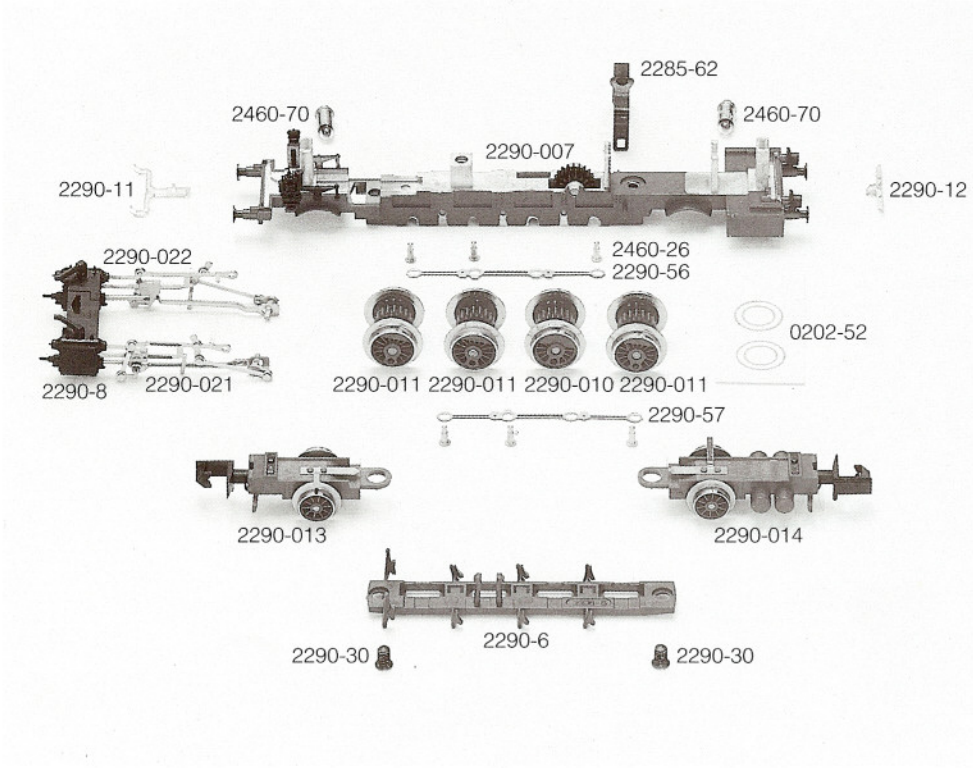

Order Nr.	
2290-5	Trittblech
2270-35	Schraube
2290-17	Dampfdomdeckel
2291-001	Gehäuse kpl.
2290-020	Motor kpl.
0101-26	Kohlebürsten
2215-75	Druckfedern
2290-30	Schraube
2290-008	Isolierplatte kpl.
2285-62	Motorhalter
2460-70	Glühbirne
2290-11	Lichtverteiler vorn
2290-12	Lichtverteiler hinten
2290-007	Fahrrahmen
2460-26	Bolzen
2290-56	Kuppelstange rechts
2290-8	Zylinderblock
2290-022	Steuerung rechts kpl.
2290-021	Steuerung links kpl.
2290-011	Radsatz A
2290-011	Radsatz B
2290-010	Radsatz C mit Haftreifen
2290-011	Radsatz D
0202-52	Haftreifen
2290-57	Kuppelstange links
2290-013	Vorläufer
2290-014	Nachläufer
0441-4	Kupplung
2280-80	Kupplungsfeder kurz
2290-6	Achshalter
2212-26	Puffer gewölbt/rechts
2212-27	Puffer flach/links
2290-30	Schraube

dunkle Räder
1St. 2291 - 011 m. Haftreifen
1St. " - 010 Gegenst.-Rad
2St. " - 009 vordere Radsätze